ED type:

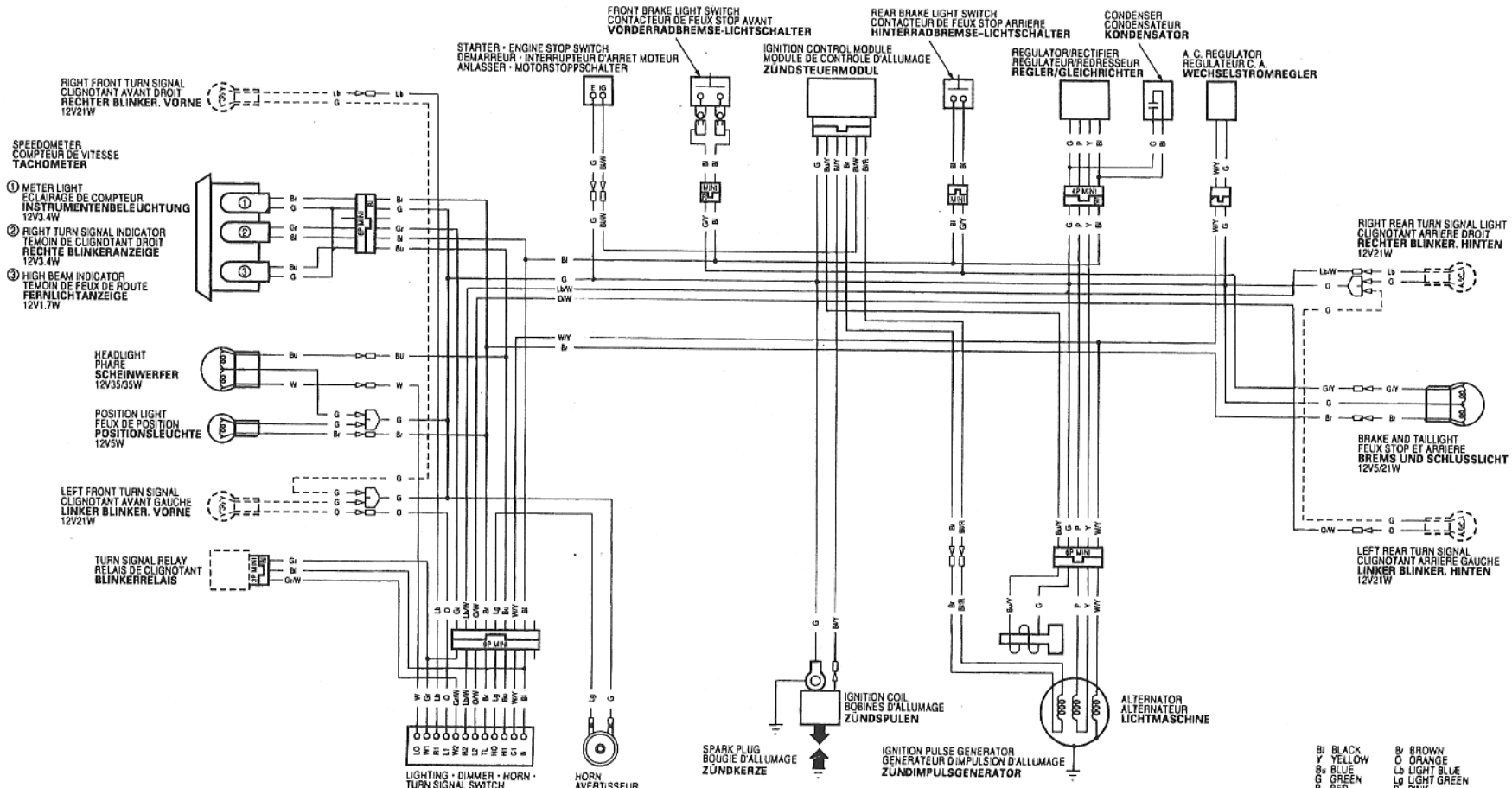

Bl BLACK	Br BROWN
Y YELLOW	O ORANGE
Bu BLUE	Lb LIGHT BLUE
G GREEN	Lg LIGHT GREEN
R RED	P PINK
W WHITE	Gr GRAY
Bl NOIR	Br MARRON
Y JAUNE	O ORANGE
Bu BLEU	Lb BLEU CLAIR
G VERT	Lg VERT CLAIR
R ROUGE	P ROSE
W BLANC	Gr GRIS
Bl SCHWARZ	**Br BRAUN**
Y GELB	**O ORANGE**
Bu BLAU	**Lb HELLBLAU**
G GRÜN	**Lg HELLGRÜN**
R ROT	**P ROSA**
W WEISS	**Gr GRAU**

SWITCH CONTINUITY
CONTINUITE DE COMMUTATEUR
SCHALTERDURCHGANG

ENGINE STOP SWITCH
INTERRUPTEUR D'ARRET MOTEUR
MOTORSTOPPSCHALTER

	IG	E
OFF		
RUN	○	○
CORD COLOR	B/W	G

LIGHTING SWITCH
CONTACTEUR D'ECLAIRAGE
LICHTSCHALTER

	(HL)	C1	B	TL
●				
≡D			○	○
☼	○		○	○
CORD COLOR	W/Y		Bl	Br

DIMMER SWITCH
CONTACTEUR D'INVERSEUR
CODE-PHARE
ABBLENDSCHALTER

	HI	(HL)	LO
≡D	○	○	
(N)	○	○	
≡D		○	○
CORD COLOR	Bu		W

TURN SIGNAL SWITCH
CONTACTEUR DE CLIGNOTANT
BLINKERSCHALTER

	L1	W1	R1	L2	W2	R2
⇦	○	○		○	○	
(N)						
⇨		○	○		○	○
CORD COLOR	O	Gr	Lb	O/W	Gr	Lb/W

HORN SWITCH
CONTACTEUR
D'AVERTISSEUR
HUPENSCHALTER

	HO	B
FREE		
PUSH	○	○
CORD COLOR	Lg	Bl

0030Z-MBN-6400