ブロックNO.

F-22

リヤーフェンダー

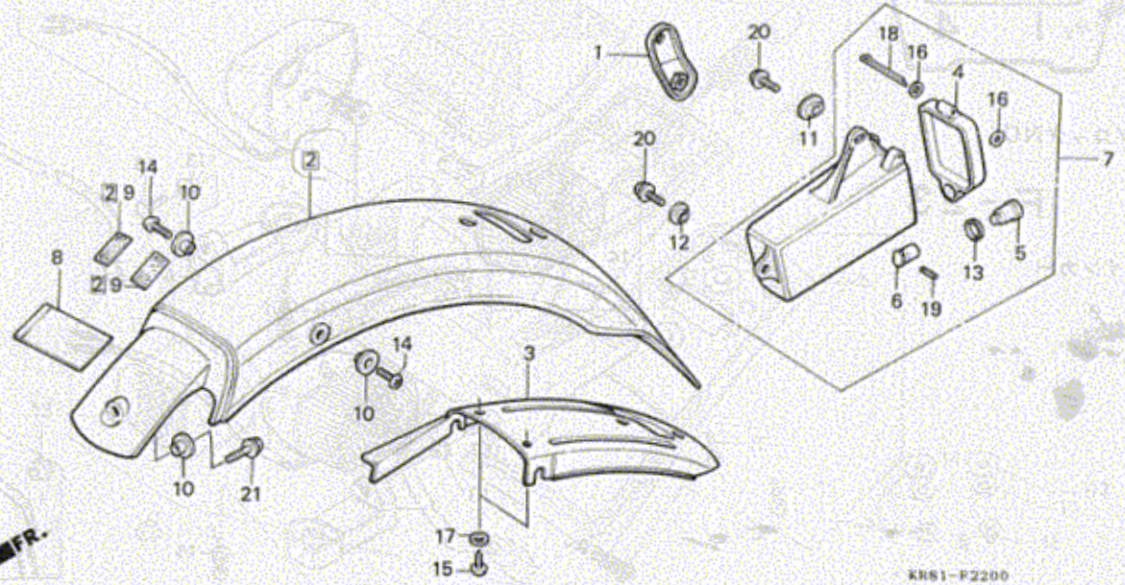

整備項目	標準時間	見出番号	部品番号	部品名	希望小売価格	使用個数 TLM200 RF	RH	TLM220 RJ	RL	RN	適用号機 初号機	終号機	タイプ
		16	94101-03000	ﾌﾟﾚｲﾝﾜｯｼｬｰ 3MM	15	2	2	2	2	2			
		17	94103-05800	ﾌﾟﾚｲﾝﾜｯｼｬｰ 5MM	15	2	2	2	2	2			
		18	94201-30300	ｽﾌﾟﾘｯﾄﾋﾟﾝ 3.0X30	20	1	1	1	1	1			
		19	94305-20141	ｽﾌﾟﾘﾝｸﾞﾋﾟﾝ 2X14	40	1	1	1	1	1			
		20	96000-06012-00	ﾌﾗﾝｼﾞﾎﾞﾙﾄ 6X12	30	2	-	-	-	-			
			96000-06012-07	ﾌﾗﾝｼﾞﾎﾞﾙﾄ 6X12	30	-	2	2	2	-			
	*		96001-06012-07	ﾌﾗﾝｼﾞﾎﾞﾙﾄ 6X12	30	-	-	-	-	2			
		21	96300-06012-00	ﾌﾗﾝｼﾞﾎﾞﾙﾄ 6X12	30	1	1	1	1	1			