F - 27

ไฟเลี้ยว

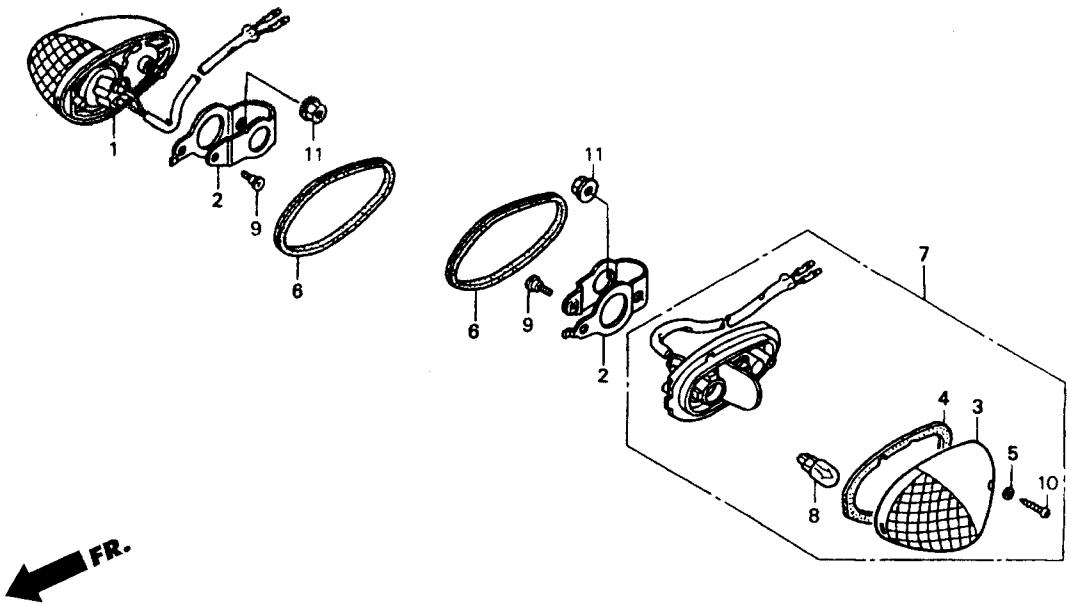

3

หัวข้อการบริการ	เวลาในการบริการ
ชุดไฟเลี้ยวหน้า	0.2
หลอดไฟเลี้ยว	0.1

ลำดับ	หมายเลขอะไหล่	ชื่ออะไหล่	FSX150 W จำนวนที่ใช้
1	33400-KW6-840	ชุดไฟเลี้ยวหน้าด้านขวา (12V 10W)	1
2	33401-KW6-960	ขายึดไฟเลี้ยว	2
3	33402-KW6-840	เลนส์ไฟเลี้ยว	2
4	33405-KW6-840	ซีลรองไฟเลี้ยว	2
5	33407-KW6-840	แหวนรอง	2
6	33409-KW6-960	ยางรองเลนส์ไฟเลี้ยวหน้า	2
7	33450-KW6-840	ชุดไฟเลี้ยวหน้าด้านซ้าย (12V 10W)	1
8	34905-GW3-980	หลอดไฟเลี้ยว (12V 10W)	2
9	90115-KW7-900	สกรูพิเศษ	2
10	93901-22480	สกรูเกลียวปล่อย 3x16	2
11	94050-06080	น็อตหน้าแปลน 6 มม	2