F - 24

สวิงอาร์ม

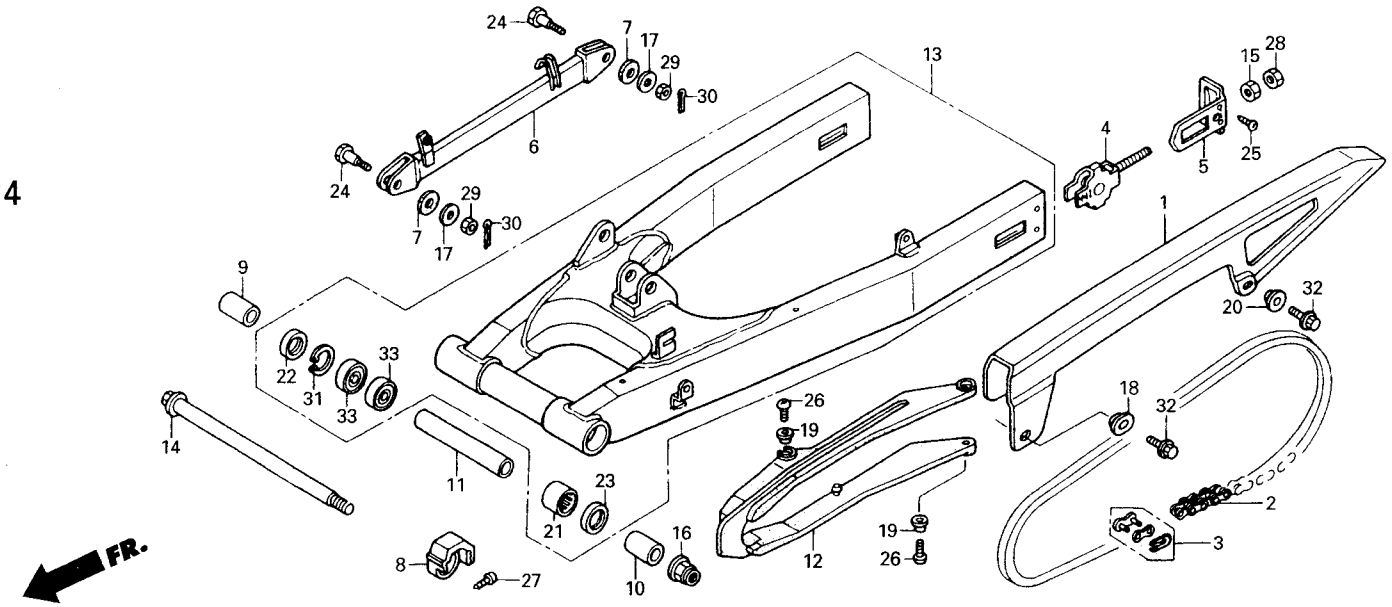

หัวข้อการบริการ	เวลาในการบริการ
บังโซ่	0.1
โซ่ขับเคลื่อน	0.5
ขายึดคาร์ลิปเปอร์เบรคหลัง	0.3
ปลอกรองสวิงอาร์ม	0.7
.ยางรองโซ่	
ชุดสวิงอาร์ม	0.9
.ลูกปืนตลับ 6002	

ความยาวโซ่มาตรฐานที่ประกอบจากทางโรงงาน

108L

ลำดับ	หมายเลขอะไหล่	ชื่ออะไหล่	FSX150 W จำนวนที่ใช้
1	40510-KW6-670	บังโซ่	1
2	40530-KW6-841	โซ่ขับเคลื่อน (DID520VC5-108L)	1
	40530-KW6-842	โซ่ขับเคลื่อน (RK520MOZ9-108L)	1
3	40531-KCY-672	ข้อต่อโซ่ (RK EXCEL)	1
	40531-MN1-672	ข้อต่อโซ่ (DAIDO)	1
4	40543-KW6-670	หางปลาปรับตั้งโซ่	2
5	40546-KW6-670	ฝาปิดปลายสวิงอาร์มหลัง	2
6	43431-KW6-960	ขายึดคาร์ลิปเปอร์เบรคหลัง	1
7	43434-286-000	ยางรองขายึดคาร์ลิปเปอร์เบรคหลัง	2
8	50353-KW6-840	ยางรองโซ่	1
9	52105-MJ0-000	ปลอกรองแกนโช๊คอัพหลัง	1
10	52106-KT7-760	ปลอกรอง	1
11	52141-KW6-670	ปลอกรองสวิงอาร์ม	1
12	52170-KW6-670	ยางรองโซ่	1
13	52200-KW6-670	ชุดสวิงอาร์ม	1
14	90121-KW6-840	โบ้ลท์แกนสวิงอาร์ม	1