E - 10

ชุดเฟืองเกียร์

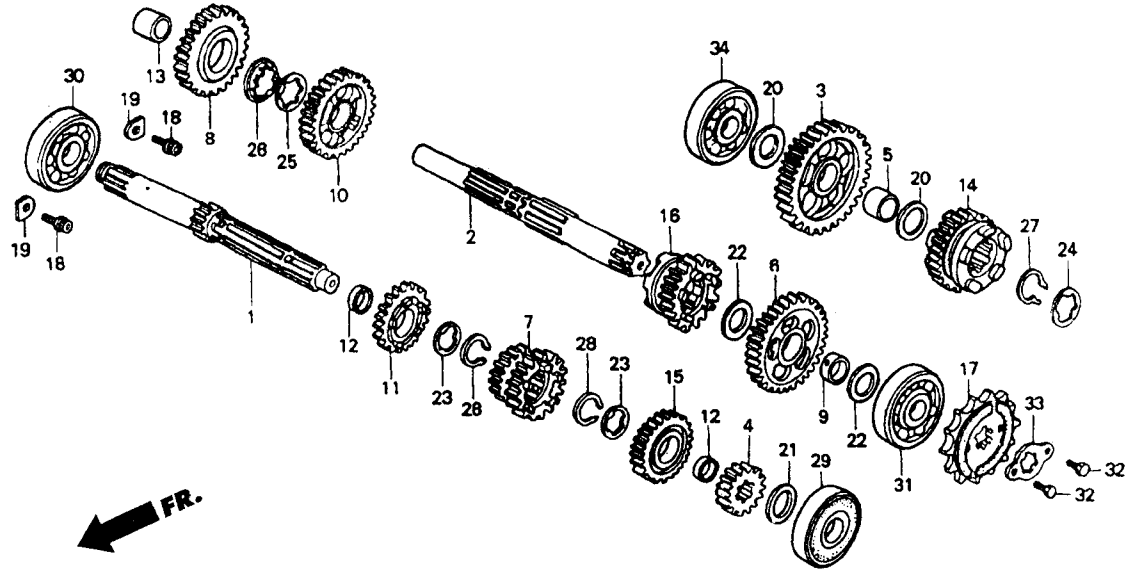

หัวข้อการบริการ	เวลาในการบริการ
เพลาเฟืองขับ	*4.2
.เพลาเฟืองตาม	
สเตอร์หน้า	0.3

ลำดับ	หมายเลขอะไหล่	ชื่ออะไหล่	FSX150 W จำนวนที่ใช้
1	23210-KW6-840	เพลาเฟืองขับ	1
2	23221-KW6-901	เพลาเฟืองตาม	1
3	23411-KW6-840	เฟืองตามเกียร์ 1 (35 ฟัน)	1
4	23421-KW6-900	เฟืองขับเกียร์ 2 (16 ฟัน)	1
5	23425-KS3-900	บู๊ชรอง 17 มม.	1
6	23431-KW6-840	เฟืองตามเกียร์ 2 (31 ฟัน)	1
7	23441-KW6-840	เฟืองขับเกียร์ 3 และ 4 (17 ฟัน/19 ฟัน)	1
8	23451-KW6-840	เฟืองตามเกียร์ 3 (25 ฟัน)	1
9	23455-KR1-760	บู๊ชรอง 20 มม.	1
10	23461-KW6-840	เฟืองตามเกียร์ 4 (23 ฟัน)	1
11	23471-KW6-840	เฟืองขับเกียร์ 5 (23 ฟัน)	1
12	23472-KY4-900	ปลอกรอง 20x22x10	2
13	23475-KE1-010	บู๊ชรอง 22 มม.	1
14	23481-KW6-840	เฟืองตามเกียร์ 5 (24 ฟัน)	1