E - 9

เพลาข้อเหวี่ยง • ลูกสูบ

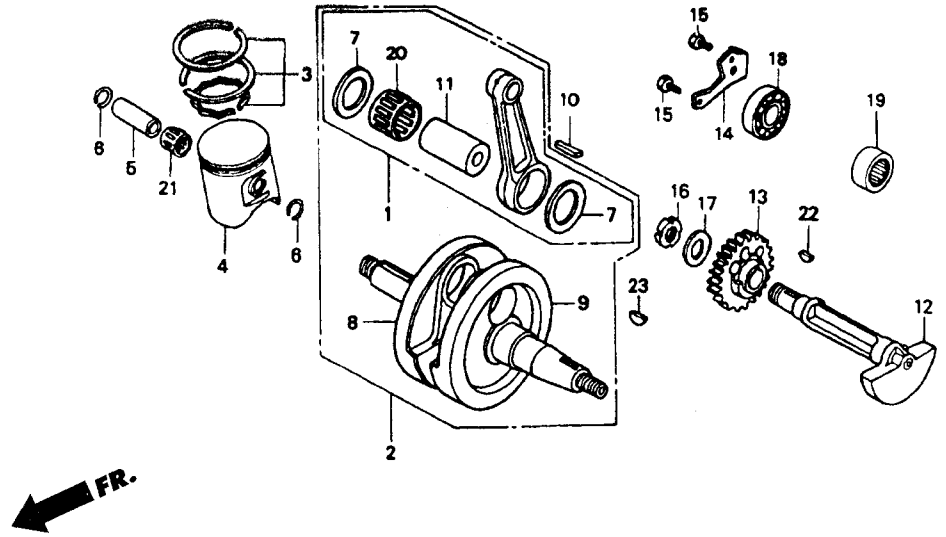

หัวข้อการบริการ	เวลาในการบริการ
ชุดก้านสูบทั้งชุด	(เวลาที่ใช้จริง)
เพลาข้อเหวี่ยงทั้งชุด	*5.3
ชุดแหวนลูกสูบ	1.7
.ลูกสูบมาตรฐาน A	
.สลักลูกสูบ	
.เฟืองเกียร์บาลานเซอร์	
เพลาบาลานเซอร์	2.4

ลำดับ	หมายเลขอะไหล่	ชื่ออะไหล่	FSX150 W จำนวนที่ใช้
1	06381-KW6-840	ชุดก้านสูบทั้งชุด	1
2	13000-KW6-670	เพลาข้อเหวี่ยงทั้งชุด	1
3	13010-KW6-840	ชุดแหวนลูกสูบมาตรฐาน	1
4	13110-KW6-670	ลูกสูบมาตรฐาน A	1
	13120-KW6-670	ลูกสูบมาตรฐาน B	1
	13130-KW6-670	ลูกสูบมาตรฐาน C	1
5	13111-KW6-670	สลักลูกสูบ	1
6	13115-KM7-700	คลิ๊ปล็อคสลักลูกสูบ	2
7	13202-KS7-700	แหวนรองก้านสูบ	2
8	13311-KW6-670	เพลาข้อเหวี่ยงข้างขวา	1
9	13321-KW6-670	เพลาข้อเหวี่ยงข้างซ้าย	1
10	13331-KY4-900	ลิ่ม 6x6x25	1
11	13381-KW6-900	สลักก้านสูบ	1
12	13421-KW6-900	เพลาบาลานเซอร์	1
13	13424-KW6-900	เฟืองเกียร์บาลานเซอร์ (44 ฟัน)	1