E - 8

เรือนเครื่องยนต์

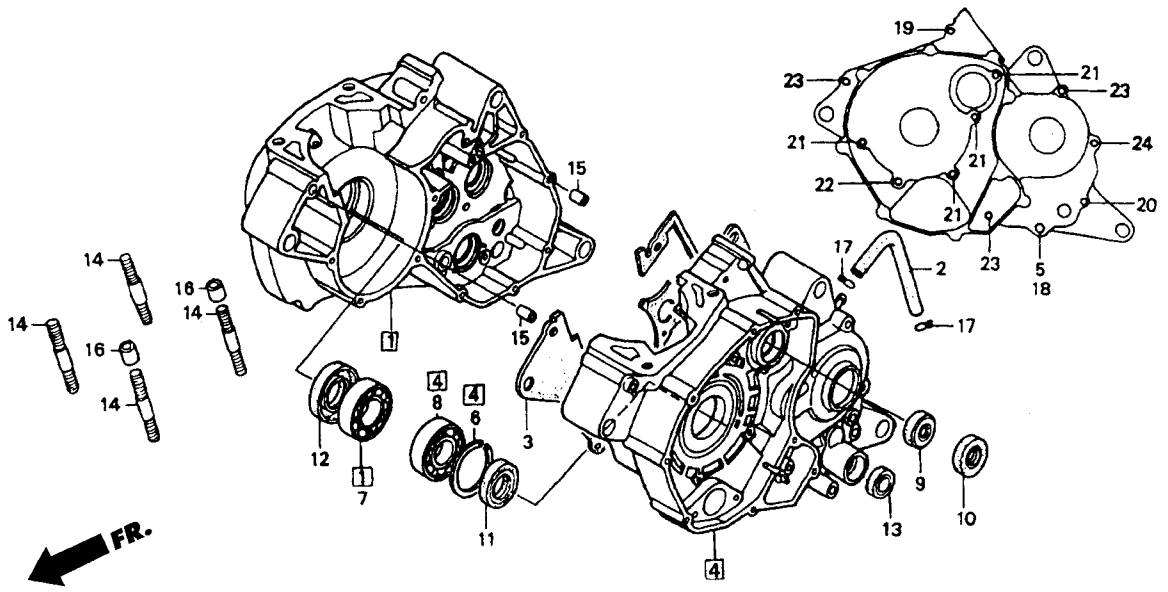

หัวข้อการบริการ	เวลาในการบริการ	ลำดับ	หมายเลขอะไหล่	ชื่ออะไหล่	FSX150 W จำนวนที่ใช้
		16	94301-10160	ปลอกสลัก 10x16	2
		17	95002-02100	คลิ๊ปรัดท่อ B10	2
		18	95701-08095-00	โบ้ลท์หน้าแปลน 8x95	1
		19	96001-06045-00	โบ้ลท์หน้าแปลน 6x45	1
		20	96001-06055-00	โบ้ลท์หน้าแปลน 6x55	1
		21	96001-06060-00	โบ้ลท์หน้าแปลน 6x60	4
		22	96001-06065-00	โบ้ลท์หน้าแปลน 6x65	1
		23	96001-06075-00	โบ้ลท์หน้าแปลน 6x75	3
		24	96001-06085-00	โบ้ลท์หน้าแปลน 6x85	1