# E - 7

## ปั๊ม 2T • รีดวาล์ว

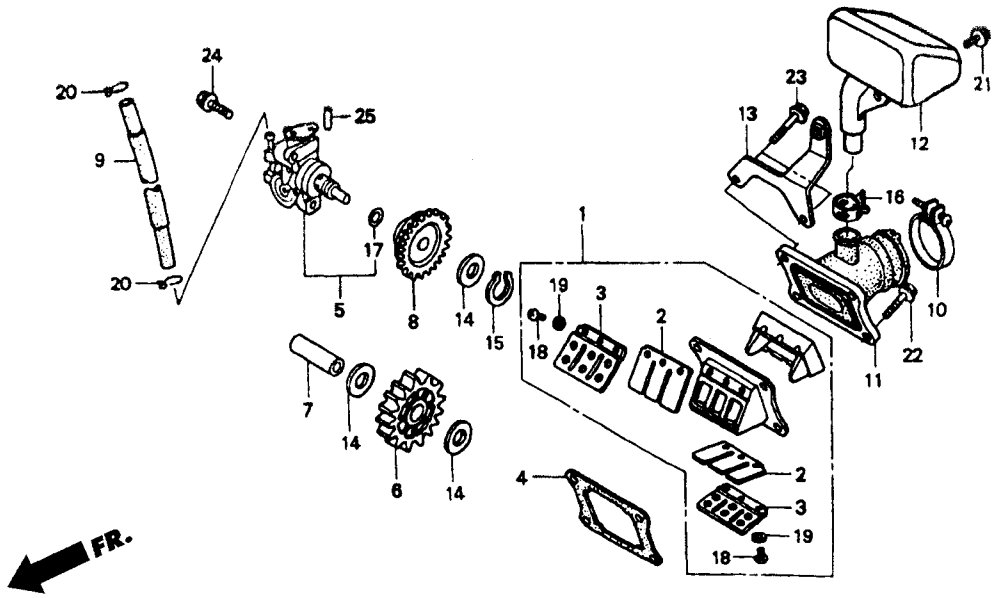


| หัวข้อการบริการ | เวลาในการบริการ |
|---|---|
| ชุดรีดวาล์ว | 0.8 |
| ชุดปั๊มน้ำมันหล่อลื่น | 1.5 |
| เฟืองเกียร์ขับปั๊มน้ำมันหล่อลื่น | 1.3 |
| เฟืองเกียร์ตามปั๊มน้ำมันหล่อลื่น แผ่นฉนวนคาร์บูเรเตอร์ | 0.6 |
| กล่องเก็บไอดี | 0.4 |

| ลำดับ | หมายเลขอะไหล่ | ชื่ออะไหล่ | FSX150 W จำนวนที่ใช้ |
|---|---|---|---|
| 1 | 14100-KW6-840 | ชุดรีดวาล์ว | 1 |
| 2 | 14111-KW6-840 | รีดวาล์ว | 2 |
| 3 | 14121-KW6-840 | ตัวยึดรีดวาล์ว | 2 |
| 4 | 14132-KW6-900 | ปะเก็นรีดวาล์ว | 1 |
| 5 | 15100-KW6-671 | ชุดปั๊มน้ำมันหล่อลื่น | 1 |
| 6 | 15151-KW6-840 | เฟืองเกียร์ขับปั๊มน้ำมันหล่อลื่น (21 ฟัน/13 ฟัน) | 1 |
| 7 | 15152-KW6-900 | แกนขับปั๊มน้ำมันหล่อลื่น | 1 |
| 8 | 15161-KW6-900 | เฟืองเกียร์ตามปั๊มน้ำมันหล่อลื่น (32 ฟัน) | 1 |
| 9 | 15525-KW6-900 | ท่อทางน้ำมันหล่อลื่น | 1 |
| 10 | 16219-KW6-840 | เข็มขัดรัดท่อยางคาร์บูเรเตอร์ | 1 |
| 11 | 16220-KW6-670 | แผ่นฉนวนคาร์บูเรเตอร์ | 1 |
| 12 | 16310-KW6-670 | กล่องเก็บไอดี | 1 |
| 13 | 16320-KW6-840 | ขายึดกล่องเก็บไอดี | 1 |
| 14 | 90443-844-000 | แหวนกันรุน 8 มม | 3 |
| 15 | 90652-KY4-900 | คลิปล็อค 8 มม | 1 |