C-4

Cilindro Mestre do Freio Dianteiro

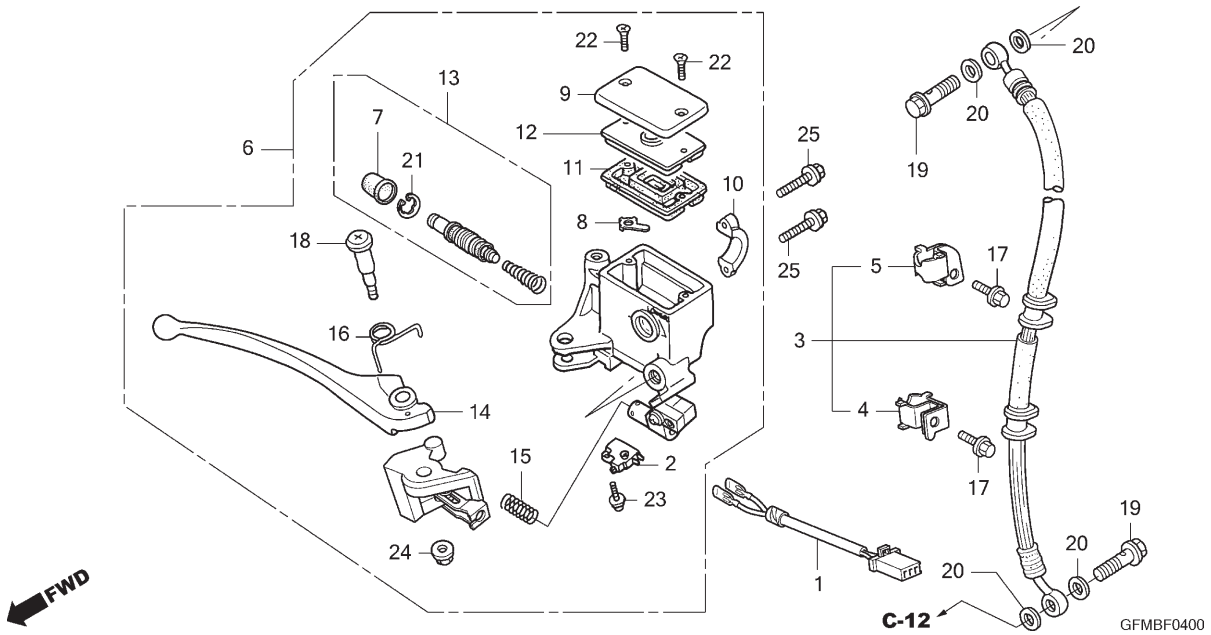

Ref. Nº	N.O.S.	Item de serviço	T.M.O.	Ref. Nº	Nº da peça	Descrição	Qtd. LEAD110 A	Nº de série		Tipo
				21	90651-MA5-671	Anel Elástico	1			
				22	93600-04012-1G	Parafuso, Cabeça Chata, 4x12	2			
				23	93893-04012-17	Parafuso-arruela, 4x12	1			
				24	94050-06000	Porca, Flange, 6mm	1			
				25	96001-06022-00	Parafuso, Flange, 6x22	2			

© Moto Honda da Amazônia Ltda.
Todos os direitos reservados.