M-15

Flange Movido

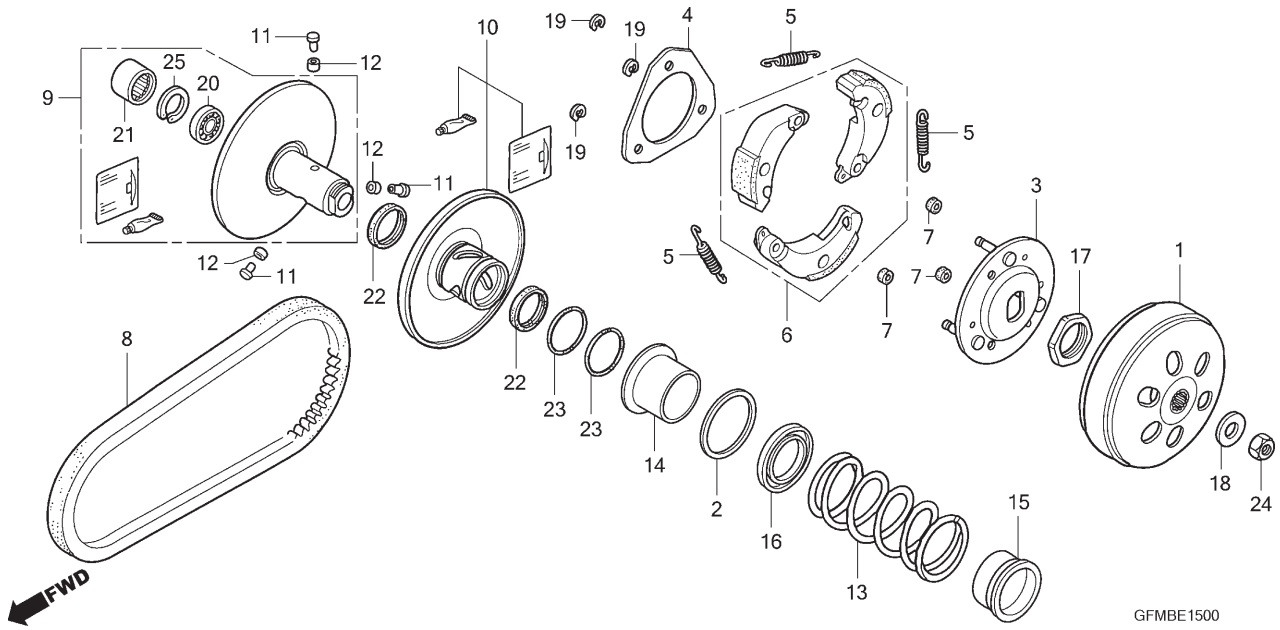

Ref. Nº	N.O.S.	Item de serviço	T.M.O.
1	2121A0	Carcaça Externa, Embreagem	0,3
6		(3,4,5,7,19)	
	2121A6	Contrapeso, Embreagem Jogo	0,6
8	2111B2	Correia, Transmissão	0,4
9		(11,12)	
	2111A2	Flange, Movido	0,5
10		(22)	
	2111A3	Flange Movido, Móvel	0,5
13		(14,15,23)	
	2111A7	Mola, Flange Movido	0,5
21		(20)	
	2111A8	Rolamento, Flange Movido	0,6
	2111A8A	• Substituição de 1 rolamento adicionar	0,1

Ref. Nº	Nº da peça	Descrição	Qtd. LEAD110 A	Nº de série		Tipo
1	22100-GFM-900	Carcaça Externa Comp., Embreagem	1			
2	22109-KGF-910	Assento, Mola Flange Movido	1			
3	22350-GFM-890	Placa Comp., Transmissão	1			
4	22361-GFM-900	Placa, Lateral Embreagem	1			
5	22401-KVB-900	Mola, Embreagem	3			
6	22535-KVB-900	Contrapeso, Embreagem Jogo	1			
7	22804-GB2-000	Coxim, Amortecedor Embreagem	3			
8	23100-GFM-890	Correia, Transmissão	1			
9	23205-GFM-891	Flange Movido, Jogo	1			
10	23224-GFM-901	Flange Movido, Jogo Móvel	1			
11	23225-KSY-900	Pino, Guia Rolete	3			
12	23226-GFM-900	Rolete, Guia	3			
13	23233-KVB-900	Mola, Flange Movido	1			
14	23237-GFM-970	Bucha, Vedação	1			
15	23238-GFM-900	Bucha, Mola	1			
16	23239-GFM-970	Capa, Mola	1			
17	90202-187-000	Porca, Especial, 28mm	1			
18	90441-GFM-970	Arruela, 12,2x29x2,5	1			
19	90605-166-720	Anel Elástico, 7mm	3			
20	91004-KCW-880	Rolamento, Radial Esferas, 6902U	1			

© Moto Honda da Amazônia Ltda.
Todos os direitos reservados.