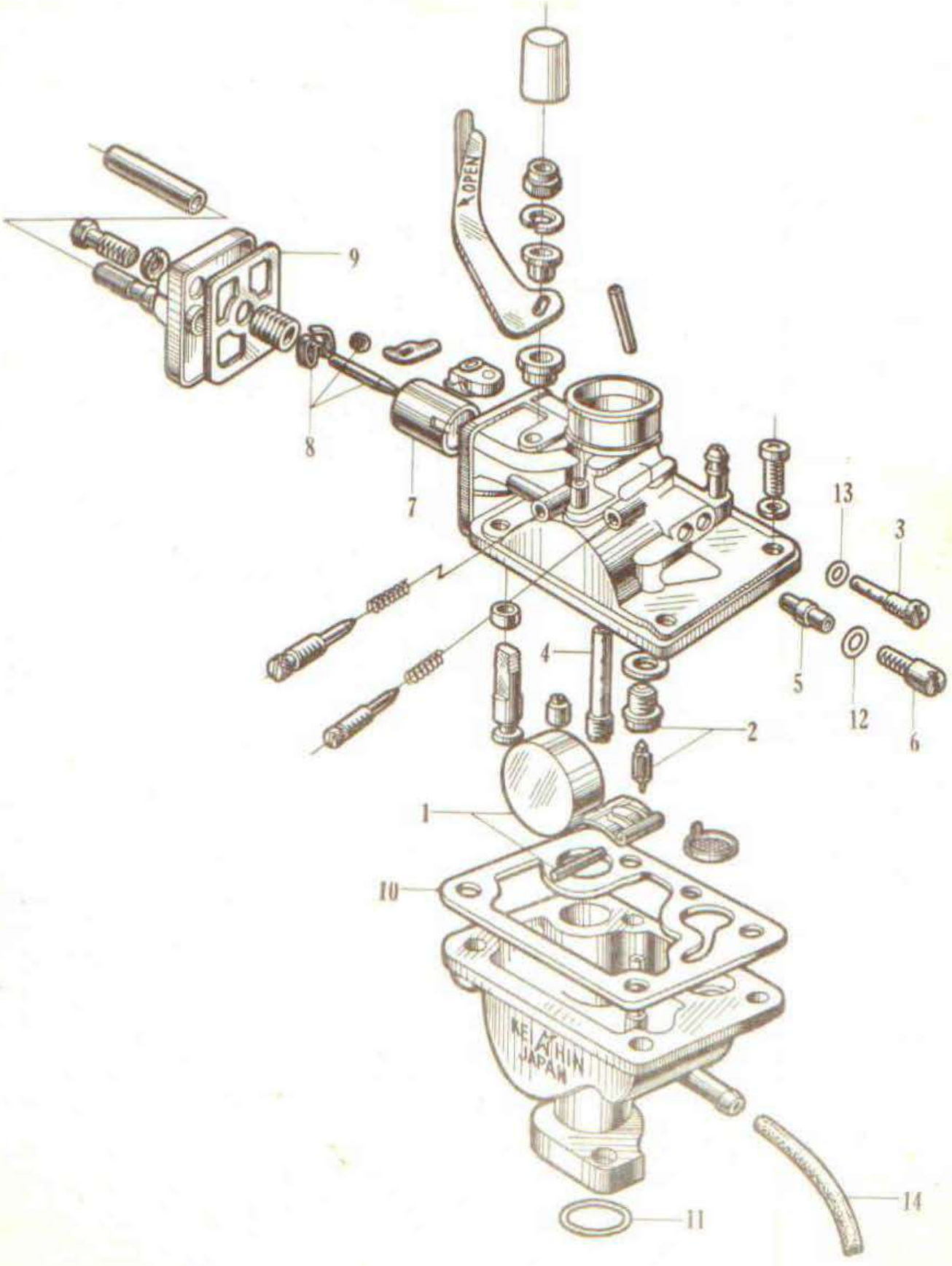
OPEN
9
8
7
13
3
4
5
12
6
2
1
10
KEIHIN
JAPAN
11
14